bpeLICHT GmbH & Co. KG
Gut Nierhof 3
59757 Arnsberg
02932/900 49-0 www.bpe-licht.de

Montageanleitung
Mounting Instruction
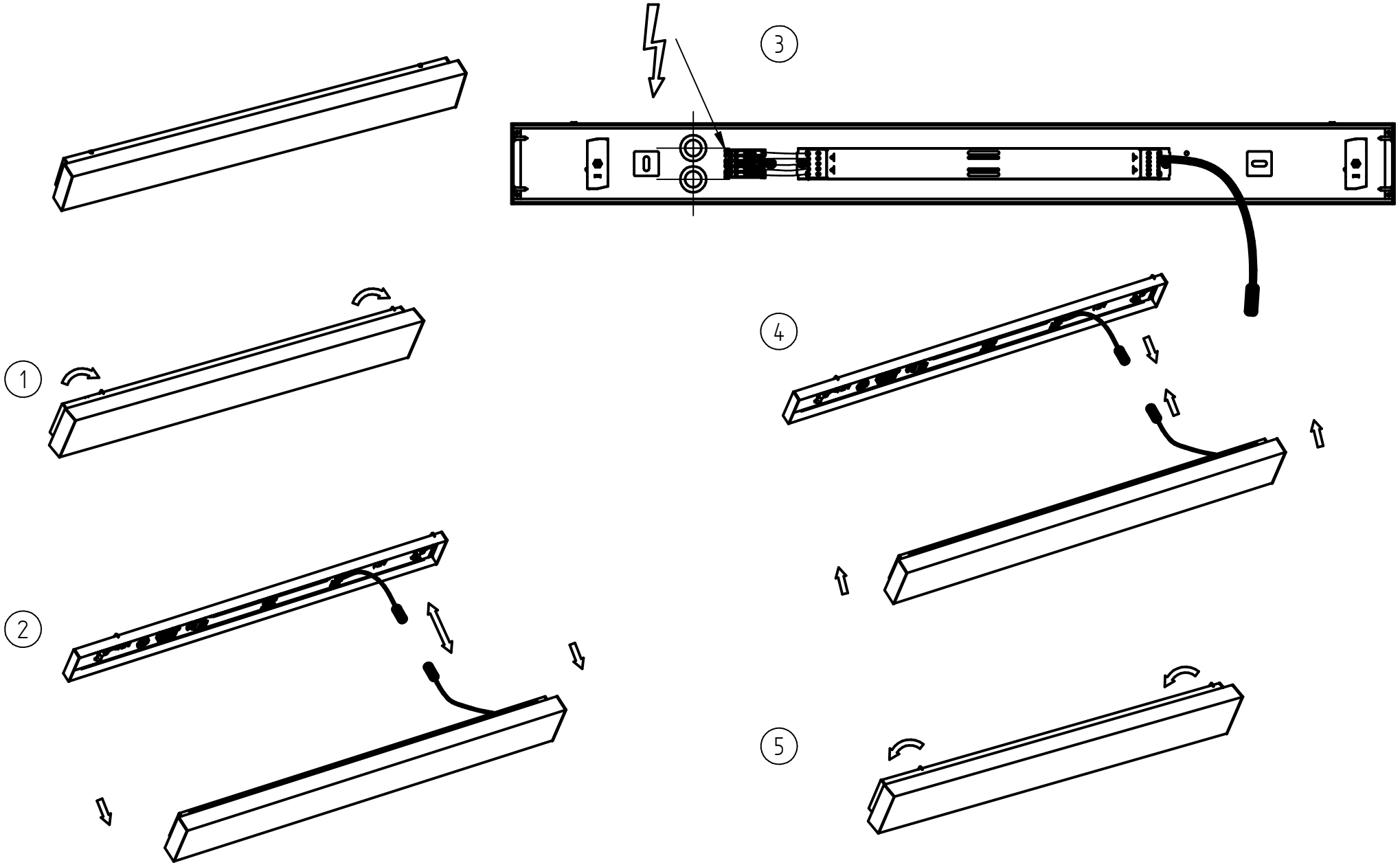
CORLA LINEA